TOLLERANZE GENERALI							
PARTI DI CARPENTERIA				PARTI LAVORATE			
< 100	100÷500	> 500	ANGOLI	< 20	20÷100	> 500	ANGOLI
±1	±1.5	±2	±1°	±0.1	±0.15	±0.2	±30'

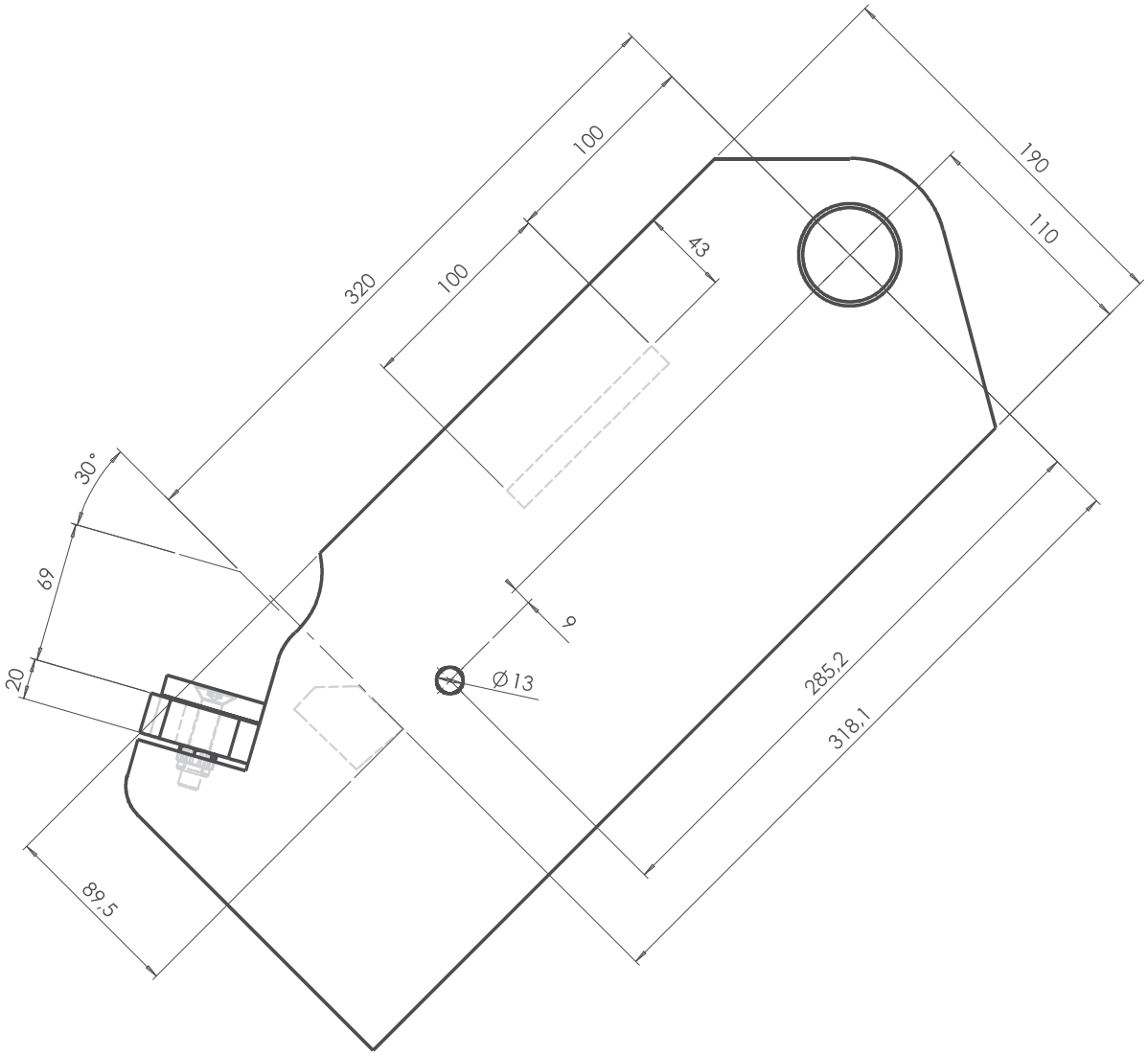

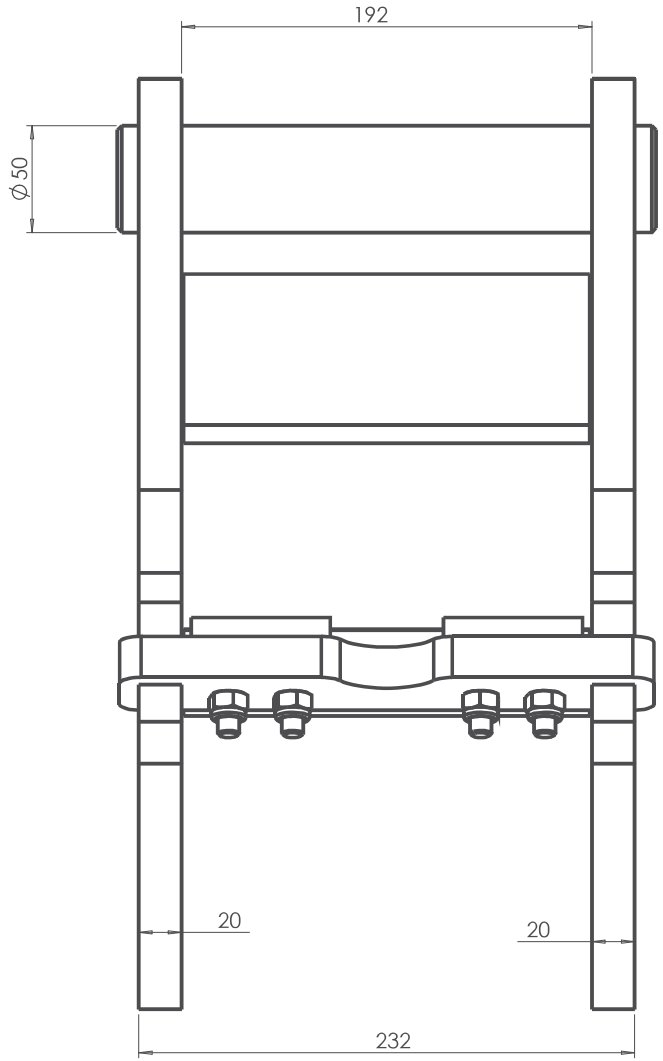

DESCRIZIONE MODIFICA	VERIF.	DIS.	DATA	INDICE MOD.

PARTICOLARE: **COMPLESSIVO**	MATERIALE: -		TRATTAMENTO TERMICO: -
DESCRIZIONE: **KIT ADAPTER**	DIMENSIONE:		PROF. CEMENTAZIONE:
MACCHINA OPERATRICE: **A.R.VTN**	GREZZO: -	SPESSORE:	DUREZZA: / RESISTENZA kg/mm2:
COMPLESSIVO: **KIT MODIFICA** **V30**	NOTA:		

VTN	FIRMA	DATA	PESO (Kg)	SCALA	CODICE	REV.
	DIS.			1:2.5	**APAKZ45K21**	
	V.					

IL PRESENTE DISEGNO E' DI PROPRIETA' ESCLUSIVA DELLA DITTA "VTN Europe" E NON PUO' ESSERE RIPRODOTTO O CEDUTO A TERZI SENZA AUTORIZZAZIONE SCRITTA.